分散配置型エジェクタ

高速エジェクタ (真空破壊タイプ) SEAC

吸込量: 35 l/min

METAL

高速エジェクタ (真空破壊タイプ) SEAC

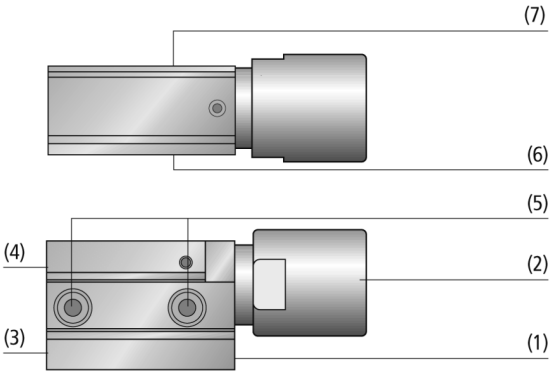

システムデザイン 高速エジェクタ (真空破壊タイプ) SEAC

真空パッド直付けエジェクタ SEACによる分散型真空発生

業界特有のアプリケーションへの適合性

アプリケーション

- 鋼板搬送、自動車生産、包装機械、ロボットとの併用など真空吸着搬送において、サイクルタイムの短いアプリケーションを可能にする真空破壊機能付き高速エジェクタ

デザイン

- 小型・軽量のプラスチック製本体 (1)
- アルマイト処理されたアルミニウム製サイレンサ (2)
- 真空破壊用 (3) および吸着用 (4) の圧縮エア接続口
- 取付け穴 (5) 、真空エア接続口 (6)
- 取付ネジが付属 (M4オネジ 2本)
- 真空スイッチ付属 (7) タイプをラインアップ (真空スイッチ: 固定スイッチングポイント 600 mbar、3 mの接続ケーブルと保護カバーが付属)

製品特徴

- 吸着および真空破壊時間が短く、自動運転時のサイクルタイムを短縮
- 非常に速い搬送に最適化された、小型・軽量のエジェクタ
- ホルダーを介して真空パッド上に取付け可能なため、流路が短くなり、真空到達と真空破壊時間を短縮
- サイレンサが付属
- ワーク吸着時の真空出力が可能でハンドリング作業の最適化に寄与する真空スイッチ搭載タイプもラインアップ (SEAC-VE-SH)

© J. Schmalz GmbH / 技術的な変更がある場合がございます / 上で生成された 13.12.2023

シュマルツに連絡してください。 Schmalz K.K / 〒224-0027 横浜市都筑区大棚町3001-7/ +81 45 565-5150 / schmalz@schmalz.co.jp

高速エジェクタ (真空破壊タイプ) SEAC

吸込量: 35 l/min

発注コード 高速エジェクタ (真空破壊タイプ) SEAC

SEAC	–	10	–	VE-SH
1		2		3

1 – 製品仕様

タイプ	種類
SEAC	高速エジェクタ

2 – ノズル径

タイプ	サイズ
10	Ø 1.0 mm

3 – オプション仕様

タイプ	種類
VE-SH	真空スイッチ付き

エジェクタ SEACはすぐに接続可能な製品として納品されます。

アクセサリ: ホルダー

発注データ 高速エジェクタ (真空破壊タイプ) SEAC

型式	製品コード
SEAC 10	10.02.02.03875
SEAC 10 VE-SH	10.02.02.03876

発注データ アクセサリ 高速エジェクタ (真空破壊タイプ) SEAC

型式		製品コード
エジェクタ用ホルダー	ADP-EJ 45.5x21x44-G1/4-IG SEAC VA-S	10.02.02.03483
エジェクタ用ホルダー	ADP-EJ 45.5x21x44-G1/4-IG SEAC VA-L	10.02.02.03484
エジェクタ用ホルダー	ADP-EJ 38x20x11-G1/4-IG SEAC	10.02.02.04067
エジェクタ用ホルダー	ADP-EJ 38x20x11-G1/8-IG SEAC	10.02.02.04068

テクニカルデータ 高速エジェクタ (真空破壊タイプ) SEAC

型式	ノズル径 [mm]	最大真空度 [%]	吸込量（最大）[l/min]	吸込量（最大）[m^3/h]	吸着時のエア消費量 [l/min]*	真空破壊時の最大エア消費量 [l/min]**	圧力範囲（作動圧） [bar]	本体質量 [g]
SEAC 10	1.0	85	35	2.1	52	60	4,0 ~ 6.0 bar	62
SEAC 10 VE-SH	1.0	85	35	2.1	52	60	4,0 ~ 6.0 bar	157

*最適な作動圧（4.5 bar）の時

**真空破壊時の追加エア消費量

シュマルツに連絡してください。 Schmalz K.K / 〒224-0027 横浜市都筑区大棚町3001-7/ +81 45 565-5150 / schmalz@schmalz.co.jp

高速エジェクタ (真空破壊タイプ) SEAC

吸込量: 35 l/min

パフォーマンスデータ 高速エジェクタ (真空破壊タイプ) SEAC

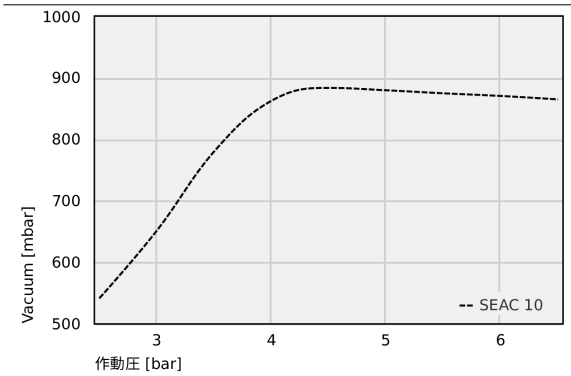

異なる作動圧での到達真空度

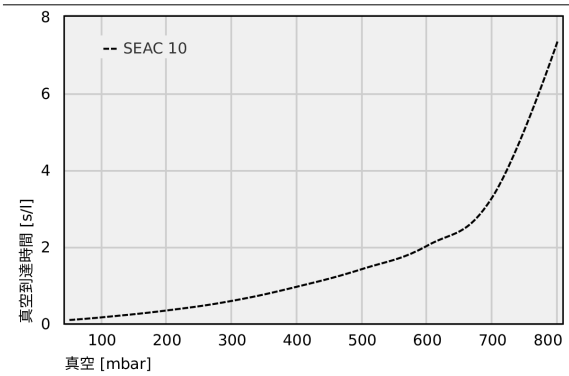

各真空レベルにおける真空到達時間 [s/l]

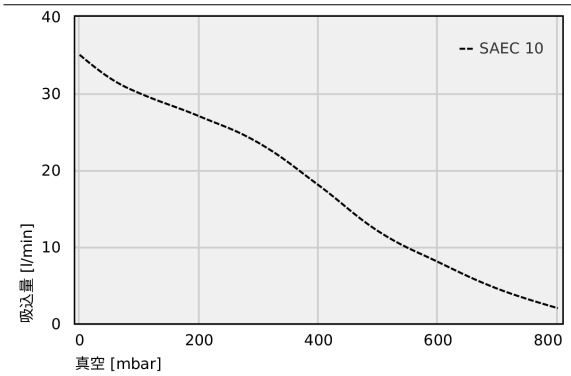

各到達真空圧における吸込量 [l/min]

異なる作動圧での到達真空度

	2.5	3	3.5	4	4.5	5	5.5	6	6.5
SEAC 10	541.02	650.93	779.86	862.56	883.67	879.82	874.87	870.55	865.00

シュマルツに連絡してください。 Schmalz K.K / 〒224-0027 横浜市都筑区大棚町3001-7/ +81 45 565-5150 / schmalz@schmalz.co.jp

高速エジェクタ (真空破壊タイプ) SEAC

吸込量: 35 l/min

各真空レベルにおける真空到達時間 [s/l]

	50	100	200	300	400	500	600	700	800
SEAC 10	0.09	0.16	0.34	0.59	0.96	1.42	2.03	3.30	7.36

各到達真空圧における吸込量 [l/min]

	0	50	100	200	300	400	500	600	700	800
SAEC 10	35	32	30	27	23.5	18	12	8	4.5	2

シュマルツに連絡してください。 Schmalz K.K / 〒224-0027 横浜市都筑区大棚町3001-7/ +81 45 565-5150 / schmalz@schmalz.co.jp

高速エジェクタ (真空破壊タイプ) SEAC

吸込量: 35 l/min

デザインデータ 高速エジェクタ (真空破壊タイプ) SEAC

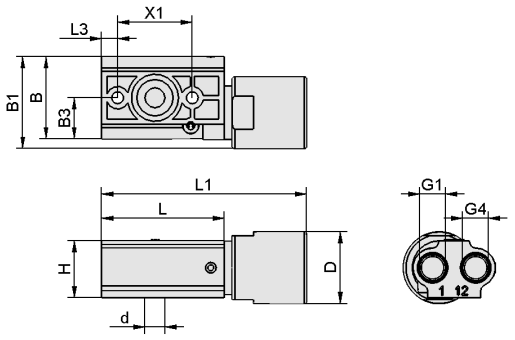

SEAC

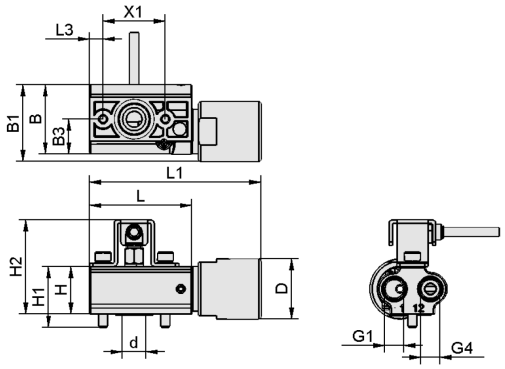

SEAC VE-SH

シュマルツに連絡してください。 Schmalz K.K / 〒224-0027 横浜市都筑区大棚町3001-7/ +81 45 565-5150 / schmalz@schmalz.co.jp

高速エジェクタ (真空破壊タイプ) SEAC

吸込量: 35 l/min

デザインデータ 高速エジェクタ (真空破壊タイプ) SEAC

型式	B [mm]	B1 [mm]	B3 [mm]	d [mm]	D [mm]	G1	G4	H [mm]	H1 [mm]	H2 [mm]	L [mm]	L1 [mm]	L3 [mm]	X1 [mm]
SEAC 10	31	34.6	15.5	7.5	27	G1/8-F	G1/8-F	21.5	-	-	46	77	6	28
SEAC 10 VE-SH	31	34.6	15.5	7.5	27	G1/8-F	G1/8-F	21.5	27.5	42.5	46	77	6	28

シュマルツに連絡してください。 Schmalz K.K / 〒224-0027 横浜市都筑区大棚町3001-7/ +81 45 565-5150 / schmalz@schmalz.co.jp